GEV

COMPOSANTS GAZ

COMPOSANTS ÉLECTRIQUES

TECHNIQUE DES EAUX

COMPOSANTS MÉCANIQUES

OUTILLAGE

Pièces détachées appropriées pour

DITOSAMA

Consultez notre gamme complète et mise à jour dans notre webshop

Catalogue du fabricant

Les principaux accessoires et pièces de rechange sont regroupés de façon claire

- ✓ **La gamme complète et l'ensemble des données de l'appareil sont constamment actualisés dans la boutique en ligne GEV**
- ✓ **Index alphabétique à la fin du catalogue**

Boutique en ligne GEV

www.gev-online.fr
www.gev-online.ch
www.gev-online.com

- Sélectionnez vos favoris
- Connexion avec votre adresse mail et votre mot de passe
- Commande en volume facilitée
- Recherche sans login obligatoire

pièce de rechange pour appareils spécifiques

pour coupe-légumes

plateaux répartiteurs

1

référence	699131	**ref. no.**	4277
description	plateau répartiteur H 15mm ø 190mm logement ø 23/28mm		

1

référence	699111	**ref. no.**	20-9209
description	plateau répartiteur H 30mm ø 179mm logement d'axe 14x11mm		

tiges-poussoirs

1

référence	699399	**ref. no.**	4255
description	tige-poussoir L 175mm plastique		

pour éplucheuse

couvercles

1

référence	696727	**ref. no.**	18116
description	couvercle ø 310mm int. ø 275mm H 60mm dist. fix. 90mm plastique		

pour mélangeurs planétaires

autres

1

référence	699257	**ref. no.**	24679 24748
description	goupille fendue set ø 8mm L 34mm		

pour mixers droits

pièces détachées et accessoires

1

référence	651048	**ref. no.**	15906
description	raccord union D1 ø 16mm L 33mm Q 5 pc ø int. 1 7.4mm		

pieds mixeur

arbres

1

référence	698358	**ref. no.**	0D3022
description	arbre équipé D1 ø 13.8mm L 320mm aluminium		

pour fours à convection/fours à vapeurs

divers

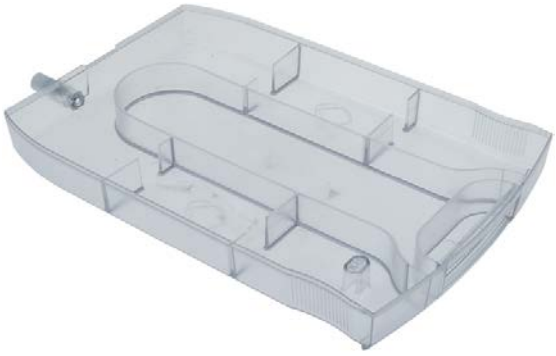

1

référence	696399	**ref. no.**	0KB722
description	captage d'alimentation d'eau pour cuiseur universel L 400mm plastique lar. 238mm		

joints

joints toriques

EPDM

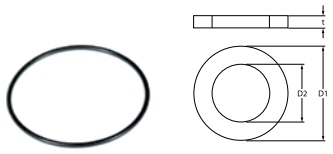

1

référence	502203	**ref. no.**	0KQ652
description	joint torique EPDM épaisseur 3mm int. ø 51mm Q 1 pc		

joints caoutchouc mousse

1

référence	901678	**ref. no.**	1179 12111 23534
description	joint caoutchouc mousse Q 1200mm avec adhésif pour couvercle		

joints spéciaux

autres

1

référence	901678	**ref. no.**	1179 12111 23534
description	joint caoutchouc mousse Q 1200mm avec adhésif pour couvercle		

force motrice et roulements à billes

roulements à billes

roulements rigide à billes 2RS

1

référence	523528	**ref. no.**	0HD046
description	roulement rigide à billes type 6007-2RS arbre ø 35mm ø ext. 62mm lar. 14mm avec rondelles d'étanchéité roulement rainuré à billes DIN 625-1		

1

référence	523511	**ref. no.**	3041
description	roulement rigide à billes type 6203-2RS arbre ø 17mm ø ext. 40mm lar. 12mm avec rondelles d'étanchéité roulement rainuré à billes DIN 625-1		

1

référence	523513	**ref. no.**	3043
description	roulement rigide à billes type 6205-2RS arbre ø 25mm ø ext. 52mm lar. 15mm avec rondelles d'étanchéité roulement rainuré à billes DIN 625-1		

1

référence	523516	**ref. no.**	3047
description	roulement rigide à billes type 6303-2RS arbre ø 17mm ø ext. 47mm lar. 14mm avec rondelles d'étanchéité roulement rainuré à billes DIN 625-1		

courroies de transmission

courroies dentées

1

référence	692780	**ref. no.**	3013
description	courroie dentée profil 150XL075 L 380mm largeur de courroie 19mm dents 75		

1

référence	698653	**ref. no.**	4668
description	courroie dentée profil V L 1000mm CODE 4668 lar. 31.5mm		

Consultez notre gamme complète et mise à jour dans notre boutique en ligne

1

référence	698408	**ref. no.**	3024
description	courroie trapézoïdale profil V L 875mm H 13mm dents 121 division 4-3 tuyau caoutchouc avec tressage CODE 3024R lar. 39mm 414NV		

courroies trapézoïdales à nervures

1

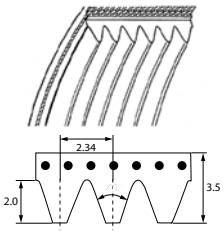

référence	698409	**ref. no.**	3020
description	courroie trapézoïdale à nervures nervures 6 lar. 14mm L 559mm profil J		

ressorts

ressort à gaz

ressort à gaz

1

référence	692685	**ref. no.**	FM640011
description	ressort à gaz 150N levée 100mm D1 ø 6mm D2 ø 15mm dist.trou 260mm trou ø 6mm L 275mm		

J

joints caoutchouc mousse 4
joints toriques 4