GEV

COMPOSANTS GAZ

COMPOSANTS ÉLECTRIQUES

TECHNIQUE DES EAUX

COMPOSANTS MÉCANIQUES

OUTILLAGE

Pièces détachées appropriées pour

SURFRIGO

Consultez notre gamme complète et mise à jour dans notre webshop

Catalogue du fabricant

Les principaux accessoires et pièces de rechange sont regroupés de façon claire

- ✓ **La gamme complète et l'ensemble des données de l'appareil sont constamment actualisés dans la boutique en ligne GEV**
- ✓ **Index alphabétique à la fin du catalogue**

Boutique en ligne GEV

www.gev-online.fr
www.gev-online.ch
www.gev-online.com

- Sélectionnez vos favoris
- Connexion avec votre adresse mail et votre mot de passe
- Commande en volume facilitée
- Recherche sans login obligatoire

joints

joints de meuble froid

joints tubulaires

profil 9048

Nous offrons des joints sur mesures pour ce profil

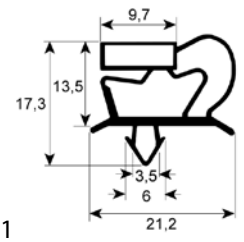

1

référence	901003	**ref. no.**	RMP-01727
description	joint froid profil 9048 lar. 675mm L 1555mm dimension d'insertion		

profil 9795

Nous offrons des joints sur mesures pour ce profil

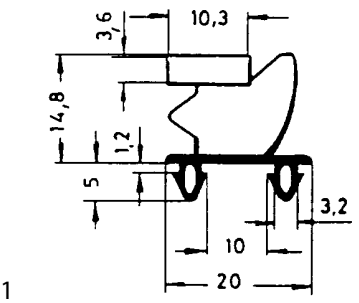

1

référence	900982	**ref. no.**	N/A
description	joint froid profil 9795 lar. 648mm L 1533mm dimension d'insertion		

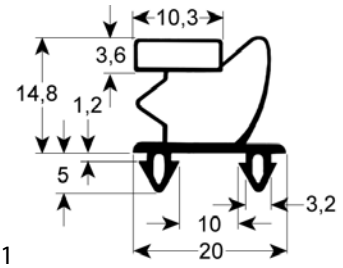

1

référence	901002	**ref. no.**	N/A
description	joint froid profil 9795 lar. 648mm L 731mm dimension d'insertion		

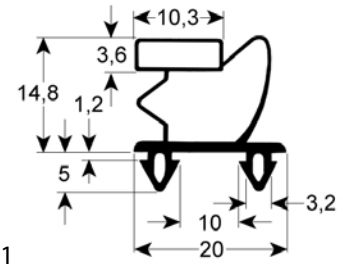

1

référence	902377	**ref. no.**	N/A
description	joint froid profil 9795 lar.mm L 2600mm		

joints pour chambre froide

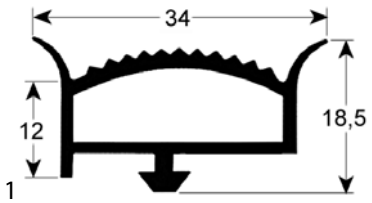

1

référence	901994	**ref. no.**	N/A
description	joint pour chambre froide profil 9779 Q 25m blanc		

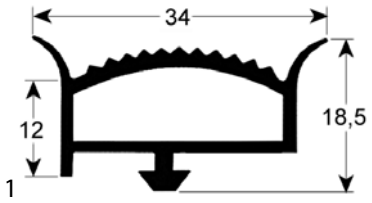

1

référence	902089	**ref. no.**	N/A
description	joint pour chambre froide profil 9779 Q 6m blanc		

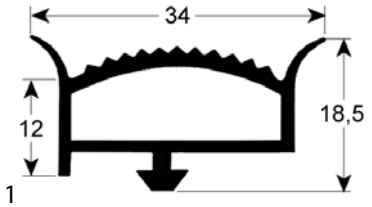

1

référence	901125	**ref. no.**	N/A
description	joint pour chambre froide profil 9779 Q au metre blanc		

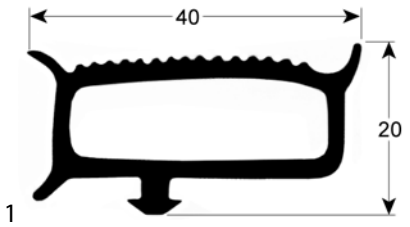

1

référence	901993	**ref. no.**	N/A
description	joint pour chambre froide profil 9780 Q 25m gris		

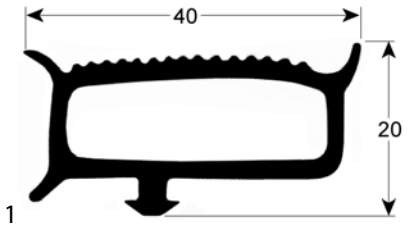

1

référence	902088	**ref. no.**	N/A
description	joint pour chambre froide profil 9780 Q 6m gris		

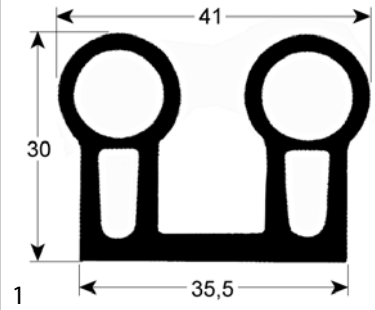

référence	901126	**ref. no.**	N/A
description	joint pour chambre froide profil 9986 Q 10m noir		
accessoires pour	901126		
	référence	902455	ref. no. —
	bande de fixation lon. 2.5m		

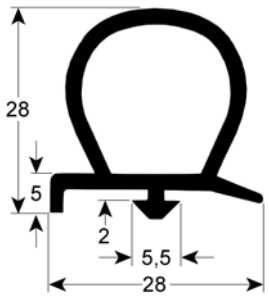

référence	901894	**ref. no.**	N/A
description	joint pour chambre froide profil 9994 L 2300mm Q 2,3m blanc		

Consultez notre gamme complète et mise à jour dans notre boutique en ligne

J

joints de meuble froid 3
joints tubulaires 3